NORDIC FLOORS

VINYYLILATTIAKAUPPA
I4F LUKKOPONTILLISET
ASENNUSOHJEET

Yleistä

Kiitos, että olet valinnut Nordic Floors Oy:n vinyylilattian. Kun asennat uuden lattian huolellisesti asennusohjeiden mukaisesti ja hoidat sitä säännöllisesti, lattiasi näyttää hyvältä vuosikausia. **Varmista, että lattian käyttäjällä on kopio tästä asiakirjasta.**

Tämä asennusohje koskee Nordic Floors Oy:n Vinyylilattiakaupan i4f lukkopontillisia vinyylilankkulattioita, joissa on integroitu alusmateriaali. Luethan nämä asennusohjeet tarkasti ennen asennuksen aloittamista. Väärä asennus mitätöi takuun. Kaikkia osapuolia miellyttävän lopputuloksen saamiseksi kehotamme noudattamaan annettuja ohjeita huolellisesti.

Lattian asennusta koskevia kansallisia määräyksiä on aina noudatettava. Asennuspaikan ja -olosuhteiden on aina täytettävä asiaankuuluvat kansalliset määräykset ja asennusstandardit. Mikäli kansallisissa standardeissa tai määräyksissä on ristiriita valmistajan suositusten kanssa, sovelletaan tiukempaa näistä kahdesta.

Tarkista mahdolliset materiaalivirheet huolellisesti ennen lattian asentamista. Tämän vuoksi lattian asentaminen on tehdä hyvässä valaistuksessa. Virheellisiä tai vaurioituneita tuotteita ei saa asentaa. **Asennettu tuote on asentajan hyväksymä.**

Nordic Floors Oy:n vinyylilattiat soveltuvat lämmitettyihin (> 10°C), mieluiten normaaliin huonelämpötilaan (18–30°C), kodin sisätiloihin ja julkisiin kohteisiin.

Vinyylilattioita ei saa asentaa:

- ulkohuoneisiin, asuntovaunuihin, veneisiin eikä muihin lämmittämättömiin tiloihin
- huoneisiin, joissa on lattiakaivo tai jotka ovat jatkuvasti altistuneita kosteudelle, kuten suihkut tai autotallit
- tiloihin, joissa se saattaa altistua voimakkaille kemikaaleille, kuten esimerkiksi kampaamot
- tiloihin, joissa lattia on jatkuvassa kosketuksessa kumin kanssa, kuten polkupyöräliikkeet

Valmistelut

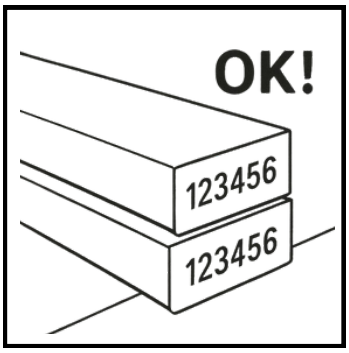

Nordic Floors tarjoaa vinyylilattioita eri kokoisina, kuvioisina ja eri käyttöluokissa. Varmista ennen asennusta, että olet vastaanottanut tilaamasi vinyylilattian. Ota talteen laatikon kyljessä olevat tuotetiedot eränumeroineen yhdessä ostokuitin kanssa.

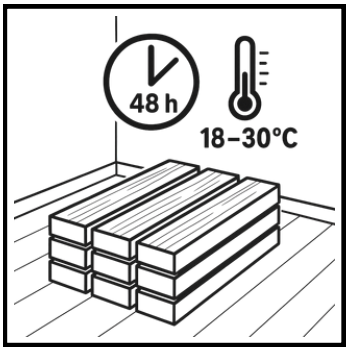

Asenna lattia lämpötilan ollessa 18–30°C ja aluslattian lämpötilan yli 15°C. Lattian on annettava asettua asennustilan 18–30°C lämpötilaan vähintään 48 tunnin ajan ennen asennusta. Paketit on säilytettävä vaaka-asennossa ja poissa lämmityslaitteiden välittömästä läheisyydestä. Lattian ja huoneen lämpötilaa on ylläpidettävä ennen asennusta, sen aikana ja sen jälkeen vähintään 24 tuntia.

Asennettava vinyylilattia voi olla korkeintaan niin hyvä kuin sen aluslattia. Vinyylilattia voidaan asentaa useimmille aluslattioille. Aluslattian tulee olla puhdas, joustamaton, tasainen, vakaa ja riittävän kuiva. Aluslattiassa ei saa olla liikkumisen aiheuttamia vaurioita eikä halkeamia. Poista vanhat liian pehmeät matot (mm. muovi-/vinyylimatot) sekä aiemmat kelluvat lattiamateriaalit yms. päällysteet, kuten esimerkiksi laminaatti.

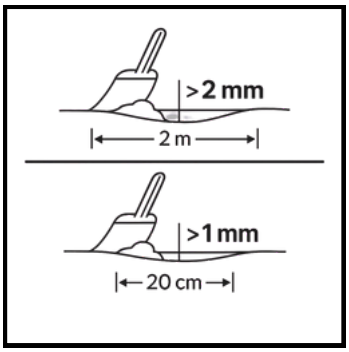

Aluslattian tasaisuus tulee mitata ja dokumentoida. Jos aluslattia ei täytä Nordic Floorsin vinyylilattioiden vaatimuksia, on tehtävä korjaustöitä. Asennusalustan suurin sallittu poikkeama on 2 mm/200 cm ja 1 mm/20 cm, joita suuremmat epätasaisuudet tulee tasoittaa. Myös kohoumat tulee poistaa.

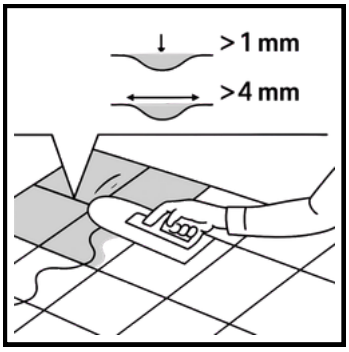

Asentaessa vinyylilattia laattojen päälle, tulee kaikki vähintään 1 mm syvät ja/tai vähintään 4 mm leveät saumat tasoittaa. Tasoita aluslattiat tasoitevalmistajien ohjeiden mukaan.

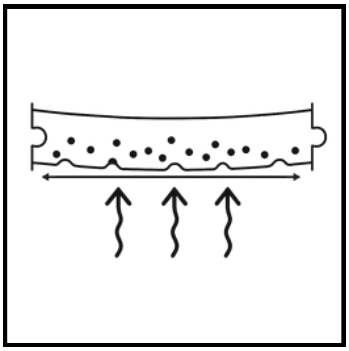

SPC-vinyylilattia tarvitsee mineraalialustoilla alleen höyrynsulun tai muun varmistuksen siitä, että aluslattiasta ei pääse nousemaan vesihöyryä. SPC-vinyylilattia on vedenkestävä, tuote kestää suuretkin roiskeet. Pitkäaikainen altistuminen alta nousevalle vesihöyrylle voi muuttaa SPC-lankun rakenteen kuperaksi nostamalla tuotteen reunoja ylöspäin. Nouseva vesihöyry ei pääse läpäisemään tuotteen pinnassa olevaa kestävää PUR-pinnoitettava vaan pyrkii pääsemään eteenpäin lankkujen saumoista. Kosteus pystyy nousemaan ylöspäin mm. kapillaarilla, kondensoitumalla, ilmavirran mukana taikka diffuusion avulla. **Lattiasta voi nousta myöhemminkin kosteutta, vaikka aluslattia olisikin asennushetkellä kuiva. Jättäessäsi vanhan vinyylimaton asennettavan vinyylilankun alle, tulee tämän diffuusiovastus selvittää.**

Selvitä betonisen aluslattian kosteus. Suhteellinen kosteus saa olla rakenteen mukaisella arviointisyvyydellä A korkeintaan 85 % RH ja lisäksi syvyydellä 0,4 x A korkeintaan 75 % RH. Mittaukset on dokumentoitava. Arviointisyvyys A on rakenteen paksuudesta riippuva kosteusmittaussyvyys. Kahteen suuntaan kuivuvassa rakenteessa mittaussyvyys on 20 % rakenteen paksuudesta ja yhteen suuntaan kuivuvassa rakenteessa 40 %. Maksimimittaussyvyys on 70 mm.

Mikäli lattia asennetaan upotetun vesikiertoisen taikka sähköisen lattialämmitysjärjestelmän päälle, lattian suurin sallittu pintalämpötila on 27°C. Lattialämmitys on asennettava aina toimittajan ohjeiden ja yleisesti hyväksyttyjen ohjeiden ja sääntöjen mukaisesti. Vinyylilattiaa ei saa asentaa suoraan vesikiertoisen lattialämmitysasennuslevyjen (esim. XPS-polystyreeni/alumiinilevyt, uritettu lattialämmityslastulevy) päälle. Vinyylin alle tulee asentaa vähintään 6 mm paksu jäykkä rakennuslevy.

Lattian päälle ei saa asentaa raskaita esineitä, kuten kiintokalusteita tai muita kiinteitä esineitä. Lattiaa ei saa asentaa täysin tiiviiksi. Varmista, että lattian ja seinien väliin jätetään aina 5 mm:n liikuntavara. Myös kiintokalusteiden ja läpivientien ympärille jätetään vähintään 5 mm:n liikuntavara. Liikuntavara tulee jättää eri huoneiden välille, koska huonekohtaiset lämpötilat voivat poiketa keskenään, jolloin lattia voi elää eri tiloissa eri tavalla, sekä lattialämmityksen että auringon paahteen vuoksi. Lattia voidaan asentaa ilman liikuntasaumoja maksimissaan 400m2 (20mx20m) alueelle. Mikäli huoneen pituus taikka leveys ylittää 20 metriä, tulee 20 metrin välein asentaa vähintään 5 mm liikuntasauma.
Kelluva asennus edellyttää, että lattia saa kellua vapaasti.

ASENNUSPÖYTÄKIRJA

ASENNUSKOHTEEN JA ASENTAJAN TIEDOT

Työmaan / projektin yksilöintitiedot: _____

Asennuskohteen osoite ja postinumero: _____

Asentaja: _____

Yritys: _____

Vastaava työnjohtaja: _____

Yhteystiedot: _____

MITTAUSTULOKSET

Pinta-alat: _____

Huonelämpötila: _____

Ilman suhteellinen kosteus: _____

Pohjamateriaalin suhteellinen kosteus: _____

Aluslattian suurin poikkeama: _____

LATTIAN LÄMMITYS- TAI VIILENNYSJÄRJESTELMÄN TIEDOT

Kosketuslämpötila: _____

Kokonaislämmönvastus: _____

Käyttölämpötila asennuksen aikana: _____

SÄILYTYSTÄ JA TASAANNUTTAMISTA KOSKEVAT TOIMENPITEET

_____

_____

_____

ENNEN ASENNUSTA TEHDYT TOIMENPITEET

_____

_____

ALUSTAN TASAISUUS JA OLOSUHTEET

ASENNUSTA KOSKEVAT TOIMENPITEET

MUUT HUOMAUTUKSET

PÄIVÄYS JA ALLEKIRJOITUS

Aika ja paikka:

Asentajan allekirjoitus:

i-Click4U® asennusohje

Drop-Lock Technologies • i4F • Asennusohje

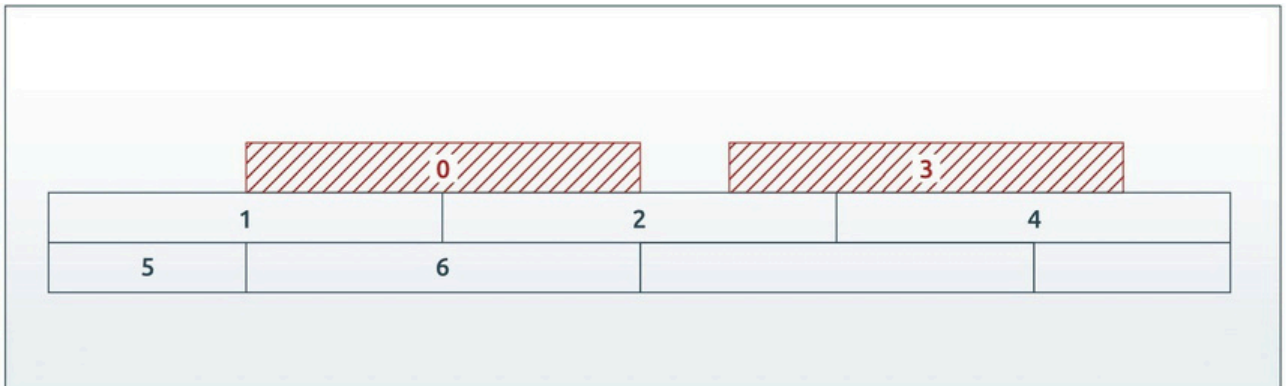

Asennuskuvio

Tässä kuvatussa asennustavassa käytetään kahta lankkua suuntausohjaimena (yllä lankut 0 ja 3).

Varmista, että lankku 0 on keskitetty lankkujen 1 ja 2 päälle. Lankut limitetään tiililadontakuvioon. Lankun pituuden on oltava vähintään 30 cm (11,8 tuumaa). Limitä paneelit satunnaisesti ja käytä vähintään 30 cm limitystä lujan liitoksen varmistamiseksi.

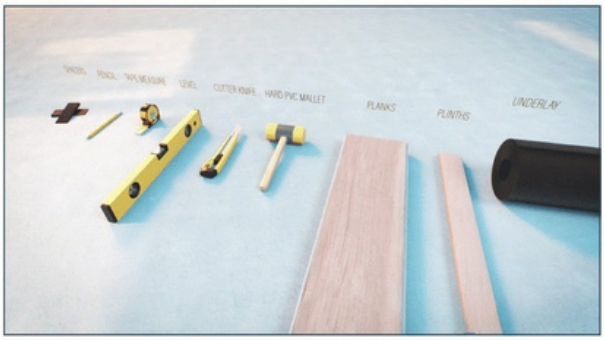

Tarvittavat työkalut.

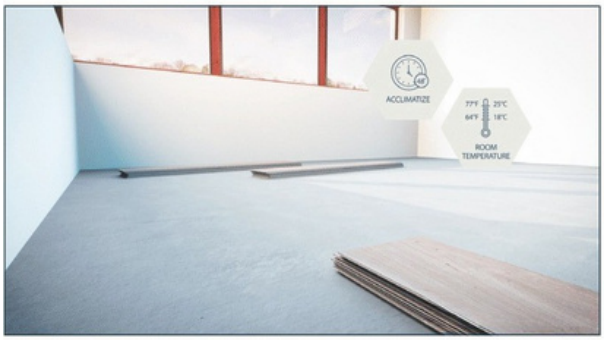

Lankkujen tasaannutus huoneenlämmössä.

Työkalut

Tarvittavat työkalut: välikiilat, lyijykynä, mittanauha, vesivaaka, mattoveitsi, kova PVC-vasara.

Valinnainen: jalkalistat.

Valmistelu

- Laske lattian pinta-ala (pituus x leveys) ja lisää 10 %.
- Anna lattialankkujen tasaantua 48 tuntia ennen asennusta huoneenlämmössä, jonka tulee olla 18-25 °C (64-77 °F).
- Varmista, että alusta on puhdas, tasainen ja vakaa. Suurin sallittu korkeusero on 5 mm (0,2 tuumaa) kahden metrin (6,6 jalan) matkalla.
- Tarkista, ettei alustassa ole kohoumia tai painaumia. Jos niitä on, täytä ne tasoitemassalla.
- Poista kaikki viimeisetkin esteet, kuten liima, naulat tai ruuvit.
- Tarkista, ettei lattialankuissa ole vaurioita.

Asennus vaihe vaiheelta

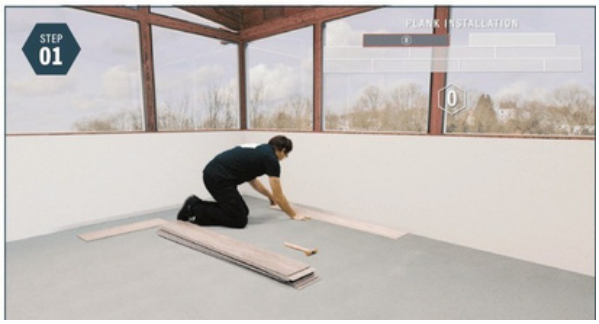

1. Suuntaa asennus

On erittäin tärkeää, että kaksi ensimmäistä riviä ovat suorassa. Käytä kokonaista lankkua (0) suuntausohjaimena ja aseta se seinää vasten. Välikiiloja ei vielä tarvita.

2. Asenna lankku 1

Ota seuraavaksitoinen täysmittainen lankku, kallista se lankun 0 pitkänsivun keskelle ja laske paikalleen. Varmista, ettei rakoja jää.

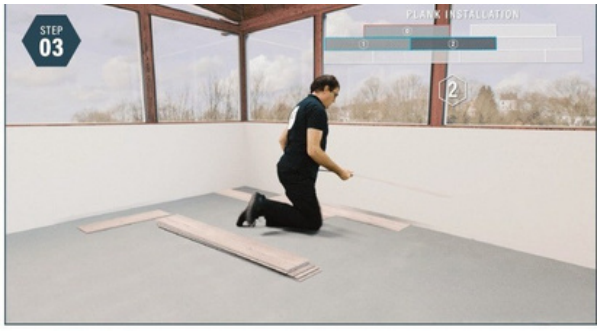

3. Asenna lankku 2

Ota toinen täysmittainen lankku ja kallista se lankkuun 0. Liu'uta sitten lankkua 2, kunnes sen lyhyt sivu koskettaa lankun 1 lyhyttä sivua.

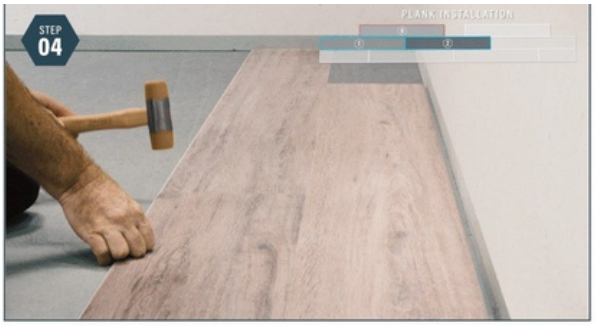

4. Lukitse lyhyet sivut

Laske lankun 2 lyhyt sivulankun 1 lyhyen sivun päälle. Drop & Lock eli paina lankku tukevasti alas. Naputa saumaa tarvittaessa kevyesti lyhyeltä sivulta kovalla PVC-vasaralla, jotta sauma lukittuu. Näin saavutetaan kolminkertainen lukitus.

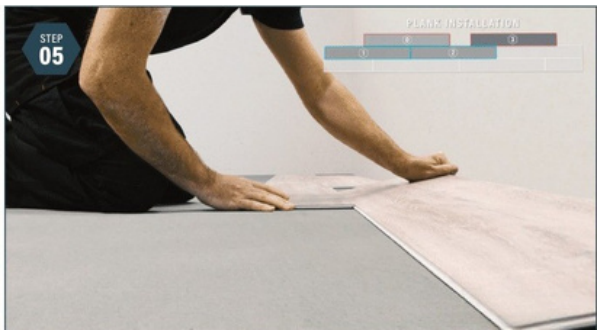

5. Suuntaa asennus

Käytäkokonaistalankkua (3) suuntausohjaimena asettamalla se seinää vasten. Kallista lankku 3 lankkuun 2.

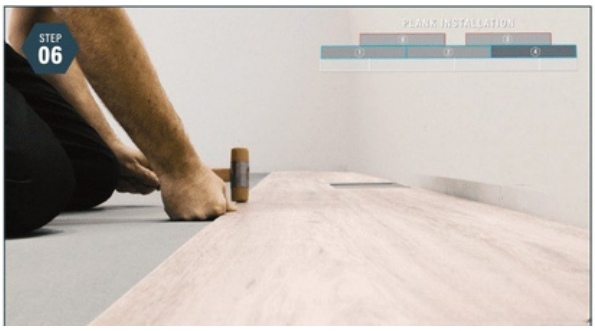

6. Asenna lankku 4

Ota toinen täysmittainen lankku ja kallista se lankkuun 3. Liu'uta sitten lankkua 4, kunnes sen lyhyt sivu koskettaa lankun 2 lyhyttä sivua. Drop & Lock eli paina lankut tukevasti alas ja naputa saumaa tarvittaessa kevyesti lyhyeltä sivulta kovalla PVC-vasaralla. Varmista, ettei rakoja tai korkeuseroja jää.

7. Viimeistele rivit 1 ja 2

Aloita toinenrivi puolikkaalla lankulla (5) ja kallista se kiinni lankkuun 1. Varmista, että lyhyet sivut ovat linjassa. Toista edellä kuvatut vaiheet ja viimeistele toinen rivi. Varmista, ettei rakoja tai korkeuseroja jää.

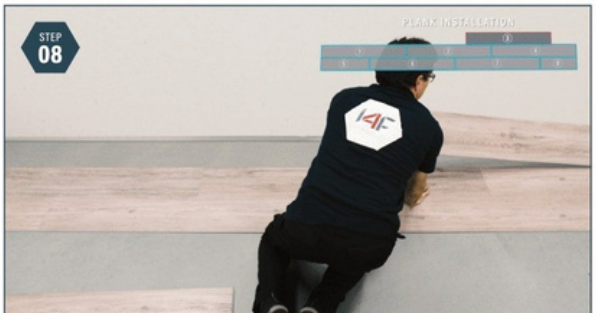

8. Poista suuntauslankut (lankut 0 ja 3)

Poista lankut 0 ja 3 kallistamalla ne irti.

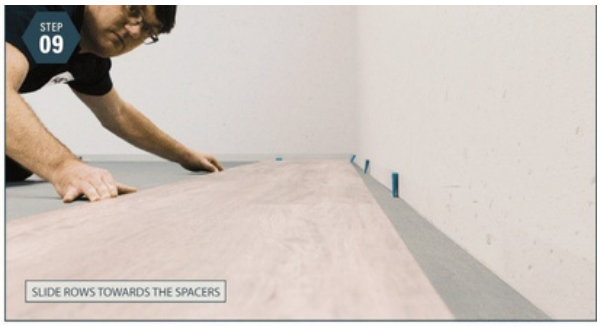

9. Aseta välikiilat ja liu'uta rivit niitä vasten

Aseta välikiilat seinienviereen, jotta saadaan 5 mm:n (0,2 tuuman) liikuntavara. Liu'uta sitten rivit 1 ja 2 varovasti kiiloja vasten.

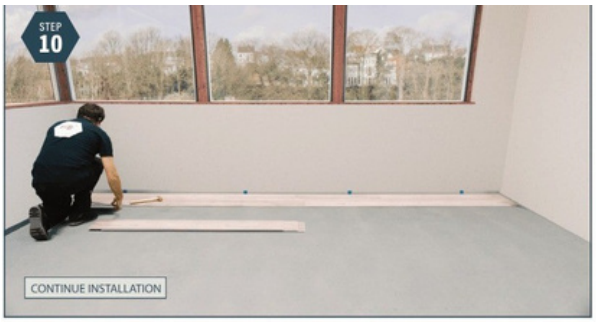

10. Viimeistele asennus

Rivistä 3 eteenpäin asennus ei vaadi tiettyä ladontakuviota. Viimeistele viimeinen rivi mittaamalla etäisyys seinästä viimeksi asennettuun riviin ja vähennä siitä 5 mm (0,2 tuumaa). Poista välikiilat, kun asennus on valmis. Viimeistele huone asentamalla jalkalistat ja muut listat.

Purkaminen

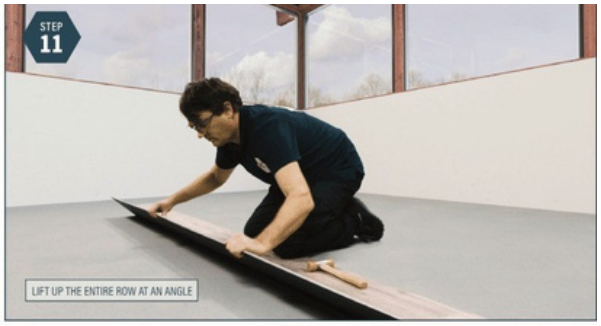

11. Pitkän sivun purkaminen

Nostakoko riviylös samassa kulmassa kuin asennuksen aikana jaliu'uta riviterilleen.

12. Lyhyen sivun purkaminen

Pura rivi nostamalla lankun lyhyttä sivua 2 cm ja liu'uttamalla se sitten irti. Jos lankut eivät liu'u erilleen, lyhyt sivu ei ole täysin lukittunut. Laske lankut alas ja naputa vasaralla niin että sauma lukittuu. Toista lankkujen nosto liu'uttaaksesi ne irti.

Hoito-ohjeet ja takuu

Käyttöönottopuhdistus

Poista asennuksen jälkeen kaikki irtolika ja hiekka pehmeällä harjalla tai imurilla, jossa on koville lattioille soveltuva suulake ja pehmeät pyörät. Pyyhi lattia tämän jälkeen nihkeällä mikrokuitumopilla käyttäen vinyylilattialle tarkoitettua pH-neutraalia puhdistusainetta. Noudata aina puhdistusaineen annosteluohjetta. Älä kastele lattiaa runsaasti. Huuhtele puhtaalla vedellä, jos puhdistusaineen ohje sitä edellyttää.

Säännöllinen puhdistus

Vinyylilattia on pestävä asennuksen jälkeen. Poista pöly, hiekka ja muu irtolika säännöllisesti lakaisemalla tai imuroimalla. Pyyhi lattia tarvittaessa nihkeällä, puhtaalla mikrokuitumopilla ja vinyylilattialle tarkoitetulla pH-neutraalilla puhdistusaineella. Vaihda likainen pesuvesi ja moppi puhtaaseen, jotta lika ei leviä takaisin lattialle. Kuviollisen tai voimakkaasti strukturoidun pinnan voi puhdistaa varovasti pehmeällä, vinyylille soveltuvalla harjalla.

Poista hiekka, terävät esineet sekä tahraavat tai syövyttävät aineet viipymättä. Hiekka ja muu hankaava lika voivat naarmuttaa pintaa. Pyyhi roiskeet heti.

Älä käytä hankaavia tai syövyttäviä aineita tai välineitä, saippuaa, astianpesuainetta, valkaisuainetta, vahaa, kiillotetta taikka öljyä tai vahaa sisältäviä puhdistusaineita. Älä käytä höyrypuhdistinta. Älä käytä asetonia tai muita liuottimia, ellei kyseisen lattian tuotekohtainen ohje nimenomaisesti salli niitä.

Jos pinta jää pesun jälkeen sameaksi, raidalliseksi tai tahmean tuntuiseksi, syynä voi olla pesuainejäämä. Älä lisää pesuaineen määrää. Imuroi lattia, pese se puhtaalla mopilla täsmälleen annosteluohjeen mukaisesti ja huuhtele tarvittaessa puhtaalla vedellä. Jos jälki ei muutu puhdistettaessa, ota yhteyttä asiakaspalveluun ennen vahvempien aineiden käyttöä.

Tahrojen poisto

Poista tahra mahdollisimman nopeasti pehmeällä, vaalealla liinalla ja pH-neutraalilla vinyylilattian puhdistusaineella. Käytä vaikeisiin tahroihin vain kyseiselle lattialle hyväksyttyä tahranpoistoainetta ja noudata sen käyttöohjetta. Kokeile ainetta ensin huomaamattomaan kohtaan, älä kaada ainetta suoraan lattialle ja pyyhi käsitelty kohta lopuksi puhtaalla vedellä.

Vahaus

Lattiaa ei vahata eikä kiilloteta, ellei tuotekohtaisessa ohjeessa nimenomaisesti toisin määrätä.

Lattian suojaaminen

Käytä sisäänkäynneissä riittävän suuria, likaa ja hiekkaa kerääviä ovimattoja. Maton ja sen pohjan on oltava värjäämätön ja vinyylilattialle soveltuva. Älä käytä kumi- tai lateksipohjaista mattoa, ellei kyseisen lattian valmistaja ole hyväksynyt sitä, sillä materiaali voi aiheuttaa pysyvän värjäymän.

Suojaa huonekalujen jalat riittävän leveillä, värjäämättömillä huopatassuilla tai muilla vinyylilattialle soveltuvilla kalustesuojilla. Pidä suojat puhtaina ja vaihda ne, kun ne kuluvat, irtoavat tai niihin tarttuu hiekkaa. Mitä painavampi kaluste on, sitä laajemman ja tasaisemman suojan se tarvitsee. Älä vedä raskaita esineitä lattialla, vaan nosta ne tai siirrä ne jäykän, kuormaa jakavan suojalevyn päällä.

Toimisto- ja rullatuoleissa on käytettävä EN 12529 -standardin mukaisia W-tyypin pehmeäpintaisia, värjäämättömiä pyöriä sekä koville lattioille tarkoitettua suojamattoa. Suojamaton on oltava sileäpohjainen, riittävän jäykkä ja niin suuri, että se kattaa tuolin koko liikealueen. Älä käytä mattoa, jonka alapinnassa on piikkejä, kumia tai lateksia, ellei sen soveltuvuutta kyseiselle vinyylilattialle ole vahvistettu. Nosta matto säännöllisesti ja poista sen alta hiekka ja muu lika.

Keinutuolin kapeiden tai kovien jalasten alla on käytettävä vinyylilattialle soveltuvaa, värjäämätöntä ja kuormaa jakavaa suojaa tai suojamattoa, joka kattaa koko keinumisalueen. Tarkista säännöllisesti, ettei jalaksissa tai suojassa ole teräviä reunoja tai hiekkaa.

Kumiset tai värjäävät huonekalujalat, pyörät ja kengänpohjat voivat jättää vinyyliin pysyviä jälkiä. Varmista kaikkien lattian kanssa kosketuksiin tulevien suojien ja materiaalien yhteensopivuus.

Jos rakennustyöt jatkuvat asennuksen jälkeen, suojaa lattia puhtaalla, kuivalla, hengittävällä ja värjäämättömällä suojamateriaalilla. Älä teippaa suojaa suoraan lattiaan. Teippaa suojamateriaalit toisiinsa tai muuhun soveltuvaan pintaan.

Takuu

Asuinkäyttöön tarkoitettu vapaaehtoinen tuotetakuu koskee yksityisasunnon sisätilaan asennettua tuotetta, kun tuote on valittu käyttöluokkansa mukaiseen tilaan sekä asennettu, käytetty ja hoidettu tuotekohtaisten ohjeiden mukaisesti. Tuotekohtainen takuuaika ja takuussa luvatut ominaisuudet löytyvät tuotesivulta.

Tavanomainen käytön myötä tapahtuva kiillon, ulkonäön tai pintarakenteen muutos ei sellaisenaan tarkoita kulutuskerroksen puhki kulumista tai valmistusvirhettä.

Vapaaehtoinen takuu ei kata vauriota siltä osin kuin takuunantaja osoittaa sen todennäköisesti aiheutuneen:

- ohjeiden vastaisesta asennuksesta, puutteellisesta aluslattiasta tai muusta asennusvirheestä,
- tapaturmasta, iskusta, viillosta, palamisesta, väärinkäytöstä tai vahingonteosta,
- hiekasta, terävästä esineestä, huonekalun vetämisestä, lemmikin kynsistä tai muusta hankaavasta tai mekaanisesta rasituksesta syntyneestä naarmusta, kolhusta, painaumasta tai pintavauriosta,
- suojaamattoman tai väärillä pyörillä varustetun rulla- tai toimistotuolin aiheuttamasta painaumasta, pintakulumasta, naarmusta tai liitosvauriosta,
- suojaamattoman keinutuolin, kalusteen kapean jalan, pyörän tai muun pienen kosketuspinnan aiheuttamasta paikallisesta kulumisesta, painaumasta, naarmusta tai liitosvauriosta,
- väärästä tai riittämättömästä hoidosta, kuten sopimattomasta puhdistusaineesta, virheellisestä annostelusta, hankaavasta välineestä, liiallisesta vedestä, höyrypuhdistimesta, vahasta, öljystä tai saippuasta, kun menettely on aiheuttanut kyseisen vaurion,
- kumista, lateksista, värjäävästä matosta, kalustesuojasta, pyörästä tai muusta lattian kanssa kosketuksissa olevasta materiaalista syntyneestä värjäymästä, tai
- tuotteen käyttöluokan tai käyttökohdeohjeen vastaisesta käytöstä.

Reklamaatio

Ilmoita havaitsemastasi viasta myyjälle mahdollisimman pian ja vältä vaurioalueen lisärasitusta. Liitä ilmoitukseen ostotosite, tuotteen nimi ja mahdollinen erä- tai pakkaustieto, valokuvat vauriosta ja koko asennusalueesta sekä tiedot asennuksesta, puhdistuksesta ja käytetyistä suojista. Näitä tietoja käytetään vaurion syyn selvittämiseen.

Tämä vapaaehtoinen takuu ei rajoita kuluttajalle kuluttajansuojalain mukaan kuuluvia oikeuksia eikä myyjän lakisääteistä virhevastuuta.